THIS DRAWING IS UNPUBLISHED.
VERTRAULICHE UNVEROEFFENTLICHTE ZEICHNUNG
© COPYRIGHT 1997 BY AMP INCORPORATED. ALL RIGHTS RESERVED. ALLE RECHTE VORBEHALTEN

RELEASED FOR PUBLICATION ,1997
FREI FUER VEROEFFENTLICHUNG

MATED WITH:
PASSEND ZU:
Bg3

LOC	DIST
AI	–

REVISIONS
ABENDERUNGEN

P	LTR	DESCRIPTION BESCHREIBUNG	DATE	DWN	APVD
	A3	Zeichnung berichtigt; EG00-2379-03	01.07.03	SR	SM

PROJEKT NR.:

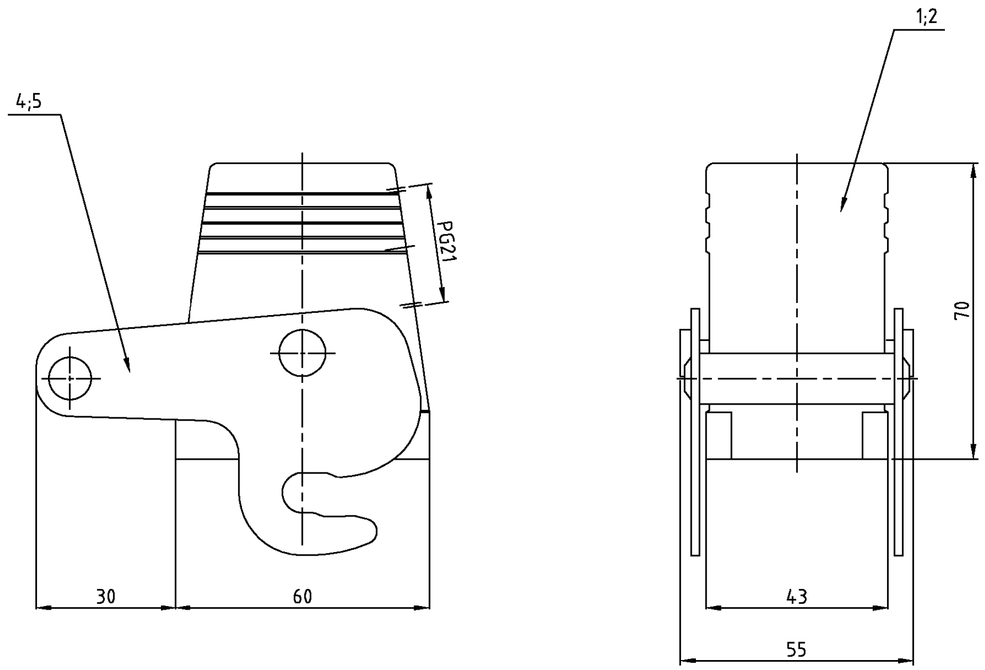

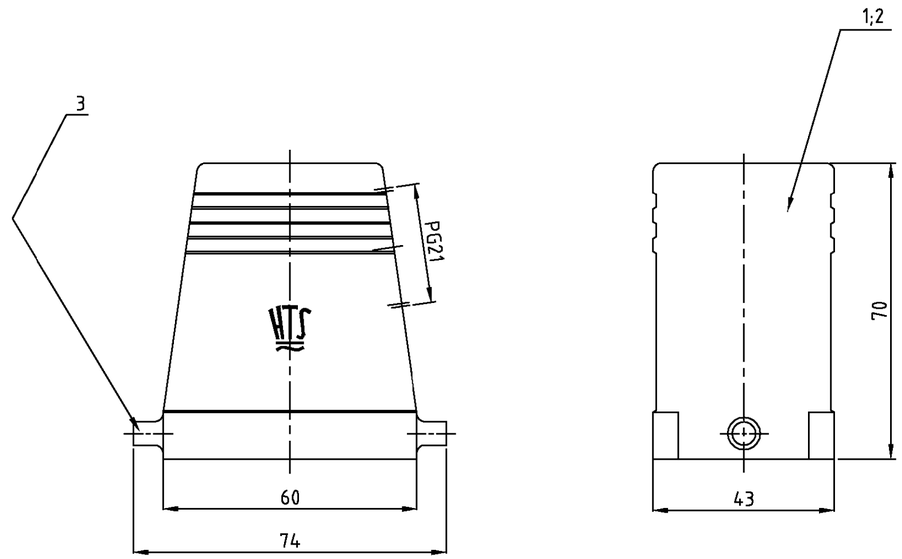

4 gültig nur für PN 0-2
Wandverstärkung auf Maß 34 abgefräst

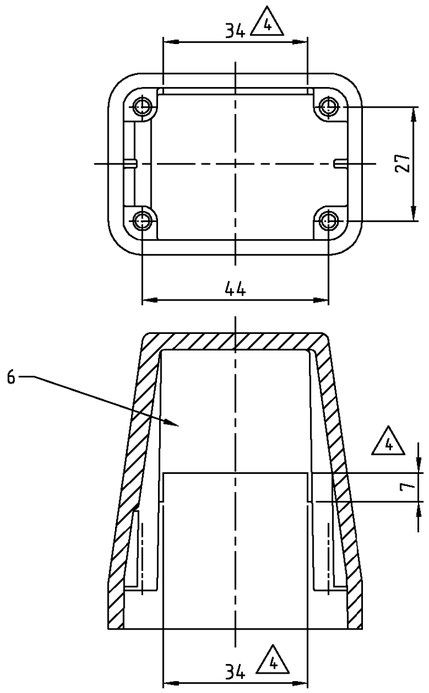

Notes

1. Material: Housing: aluminium diecasting alloy
2. Surface: – Powder varnisch grey
   – aluminium oxid +
   Varnisch black
3. Varnish on the inside not necessarily

Bemerkungen

1. Material: Gehäuse: Alu-Druckguß-Legierung
2. Oberfläche: – Pulverbeschichtung grau
   – Aluminium-oxid-Schicht +
   Lackierung schwarz
3. Lackierung im Gehäuseinnere ist nicht notwendig

0-2	2-3	1-3	2-7	1-7	DESCRIPTION / BESCHREIBUNG	MATERIAL (1)	SURFACE / OBERFLÄCHE (2)	COLOR / FARBE (2)	ITEM NO. POS.	REMARKS / BEMERKUNGEN
1					Steckergehäuse HD/hood	aluminium/ALU	–	grey/grau	6	Wandverstärkung abgefräst 4
	1				ZB-Zentralbügel/central clip	V2A/stainless steel	–		5	
1		1			ZB-Zentralbügel/central clip	Stahl/steel	verzinkt/zink plated	blau/blue	4	
			2		LB-Bügelbolzen/clip bolt	V2A/stainless steel	–		3	
	1		1		Steckergehäuse HD-K/hood	aluminium/ALU	aluminium oxid	black/schwarz	2	
		1		1	Steckergehäuse HD/hood	aluminium/ALU	–	grey/grau	1	

4 HD-Z.16.STS-ZB.1.21.G | HD-K/Z.16.STS-ZB.1.21.G | HD-Z.16.STS-ZB.1.21.G | HD-K.16.STS.1.21.G | HD.16.STS.1.21.G

ORDERING TEXT / BESTELLTEXT

THIS DRAWING IS A CONTROLLED DOCUMENT FOR AMP INCORPORATED. IT IS SUBJECT TO CHANGE AND THE CONTROLLING ENGINEERING ORGANIZATION SHOULD BE CONTACTED FOR THE LATEST REVISION. DIESES ZEICHNUNGSDOKUMENT WIRD DURCH AMP INCORPORATED KONTROLLIERT. ÄNDERUNGEN, DIE DEM TECHNISCHEN FORTSCHRITT DIENEN, SIND VORBEHALTEN. DER JEWEILIG LETZTGÜLTIGEN ÄNDERUNGSSTAND ERFAHREN SIE AMP ANFRAGE.

DIMENSIONS: DIMENSIONEN: mm

TOLERANCES UNLESS OTHERWISE SPECIFIED: ALLGEMEINTOLERANZEN
n. ISO 8015
n. ISO 2768 – mH –E
n. DIN 16901 – 140
0 PLC ±–
1 PLC ±–
2 PLC ±–
3 PLC ±–
ANGLES /WINKEL ±–

MATERIAL 1

FINISH /OBERFLAECHE/FARBE 2

DWN Schneider 07.08.2000
CHK Schweiger 07.08.2000
APVD – –
PRODUCT SPEC PRODUKTSPEZ. 108-74001/74003
APPLICATION SPEC VERABEITUNGSSPEZ. 114-74001/74004/74005
WEIGHT GEWICHT –

AMP
HTS Elektrotechnik
53819 Neunkirchen, Germany

NAME
HOOD
STECKERGEHÄUSE HD.16.STS.1.21.G

SIZE A2 | CAGE CODE 00779 | DRAWING NO ZEICHNUNGS-NR. C-1102461 | RESTRICTED TO NUR FUER –

CUSTOMER DRAWING /KUNDENZEICHNUNG | MASSSTAB 1:1 | BLATT 1 OF VON 1 | REV A3